安装尺寸

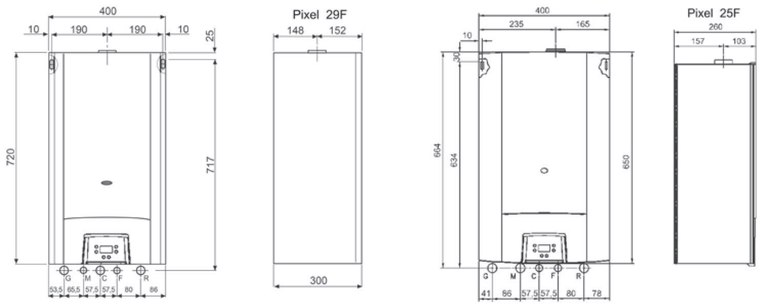

G: 燃气接口 3/4″　M: 采暖出水口 3/4″　C: 卫生热水出水口 1/2″
F: 自来水入口 1/2″　R: 采暖回水口 3/4″

技术指标

产品型号		PIXEL 25F	PIXEL 29F
最大/最小输入功率	kW	27/10.5	31.5/12.4
最大/最小输出功率	kW	25.1/9.5	29.3/11.3
热效率	%	92.9%	93.0%
30%时的热效率	%	90.7%	91.2%
采暖系统			
最大/最小压力	bar	3/0.4	3/0.4
温度设定范围	℃	35-90	35-90
膨胀水箱容积	L	7.5	7.5
水泵:杨程	mH_2O	2.3	3.3
流量	L/h	1000	1000
热水系统			
温度设定范围	℃	30-60	30-60
热水产率 L/min △=25K	L/min	14.4	16.8
最高/最低水压	bar	8-0.5	8-0.5
最小启动流量	L/min	2.5	2.5
接口尺寸			
采暖进口/出口	Φ	3/4″	3/4″
卫生热水出口	Φ	1/2″	1/2″
自来水进口	Φ	1/2″	1/2″
燃气接口	Φ	3/4″	3/4″
烟道系统			
同轴烟道直径	mm	60/100	60/100
最大安装长度	m	4	4
弯头损失（90°/45°）	m	1.0/0.5	1.0/0.5
其它			
供电电压/频率	V/Hz	220/50	220/50
电功率	W	120	120
重量	Kg	40	43
体积(H*W*D)	mm	650×400×260	720×400×300
电器保护等级	IP	4X	44
燃气类型		MTN-LPG	MTN-LPG
EN92/42 标准	Star	★★★	★★★

爱瑞卡公众号　爱瑞卡中国官网

已投全球产品责任险

北京爱瑞卡热力技术有限公司
Beijing ARCA thermal technology Co,.Ltd.
地址：海淀区交大东路 66 号钻河中心 1 号楼 226
电话：+86 10 6224 9543　邮编：100044
http：//www.arcachina.net
email:arca@arcachina.net

郑重承诺：整机原装进口，假一赔十

本手册仅供参考，本公司保留不预先通知即更改的权利，本手册内容意大利爱瑞卡公司具有最终解释权。

ARCA caldaie 意大利爱瑞卡

ARCA caldaie 意大利爱瑞卡

Pixel

标准效率壁挂锅炉
—像素系列

MADE IN ITALY　★★★ CEE92/42　2 YEAR GUARANTEE

CN

ARCA caldaie 意大利爱瑞卡

Pixel

像素系列：欧式风格，小巧典雅

★★★

CEE92/42

MADE IN ITALY

主要特征：

- ◆ 采暖和生活两用型；
- ◆ 热效率高达93%，能耗低，节能环保；
- ◆ 体积最小的进口板式换热壁挂炉，节约室内空间；
- ◆ 采暖和热水功率分开设定实现采暖节能和根源上解决热水不热；
- ◆ 专利的流量控制三通阀规避水流量变化引起的热水忽冷忽热；
- ◆ 独特的抗军团菌功能，杜绝室内空气污染；
- ◆ 全新三重静音设计，远离噪音困扰；
- ◆ 热水和采暖出水温度可调；
- ◆ 流量足、水温稳的高品质板式换热器；
- ◆ 自动电子点火及离子检测；
- ◆ 全铜水力系统组件；
- ◆ 具有多项安全保护功能；
- ◆ 故障报警、自诊断功能；
- ◆ 独特的故障历史记忆功能；
- ◆ 新型控制面板，实时显示各类运行参数，精准实用；
- ◆ 显示屏可实时显示加热强度；
- ◆ 具有气候补偿功能；
- ◆ 内置室内温度控制器、遥控装置和室外温度传感器接口；
- ◆ ……

- ◆ 适用于地暖、散热器、风机盘管等散热系统；
- ◆ 两种输出功率选择：25kw，29kw

ARCA caldaie 意大利爱瑞卡

Pixel

意大利原产，德国品质

控制面板

简洁、时尚、实用的控制面板，不仅能按用户所需设置实际所需采暖功率等相关参数、实时显示锅炉工作状态、提示自我诊断的锅炉故障，而且还能查询历史故障信息。

全铜水力系统组件

全铜打造的水力系统组件不但用料更精细，寿命更长久。而且配以专利的自动流量控制三通阀，从而为您提供更加舒适稳定的卫生热水，远离水压变化引起的热水忽冷忽热的困惑。

专利技术–全铜流量控制三通阀
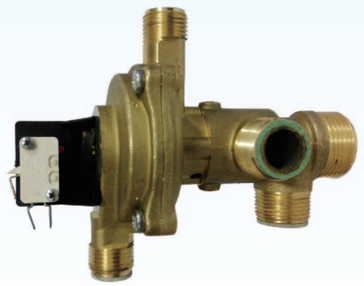
专利的全铜流量控制三通阀利用水压压差变化将三通阀阀口开启度在0-100%间进行精准调整，不仅使卫生热水更稳定而且更经久耐用。